電動五通閥功能說明:

一、電動五通閥

1.功能：本電動五通閥乃利用球形閥體之特殊水道，搭配過濾器可進行完全之逆洗、順洗之動作，由於逆洗之口徑跟入水口一樣大，所以可以將桶內殘留之雜質、泥沙、完全排放乾淨，讓過濾系統及濾材永保如新，另控制系統可搭配流量計量逆洗或壓力開關或手動啓動、來進行逆洗之動作。

2.電源：1 φ＊220V

3.本體材質：SUS#316

4.口徑：機體本身出入口徑為3″，逆洗排放口須與出入水口一樣大

5.耐壓及耐溫：耐壓達10KG/CM2以上，耐溫180度C以內

6.結構：高精密鑄造本體及球型閥體，搭配高耐磨鐵氟龍墊片。

7.上置平台：標準搭配電動控制頭，亦可替換成手動把手。

8.規格：3″為法蘭口

9.控制系統：需可逆洗、順洗、及過濾功能

a.需可週期設定

b.需可每日依需求不同　最少12次之逆洗設定

c.需可由使用流量控制逆洗、順洗時間

10.產品：大友、賀眾、愛惠浦

11.本項設備得標廠商應於得標後檢附正本型錄、技術資料、送審。

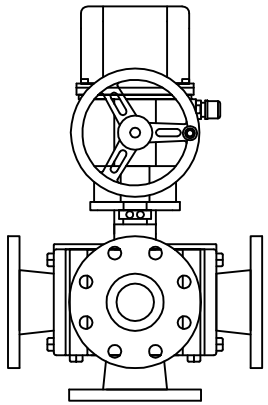

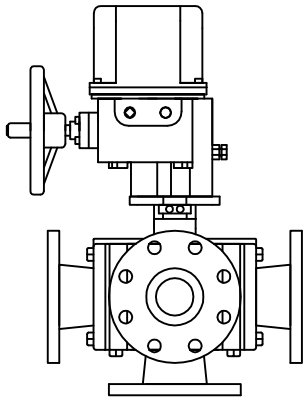

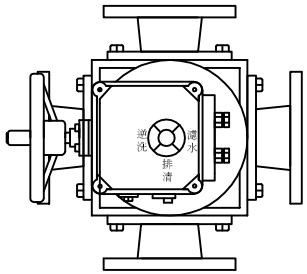

DRAWN BY					CUSTOMER	APPROVAL	DATE	SHEET CONTENTS	SHEET NO.
DESIGNED BY								3英吋電動五通閥規範	
CHECKED BY								OWNER	
APPROVEDBY									
DATE :									
SCALE/UNITS	/CM	NO.	REVISION	DATE					