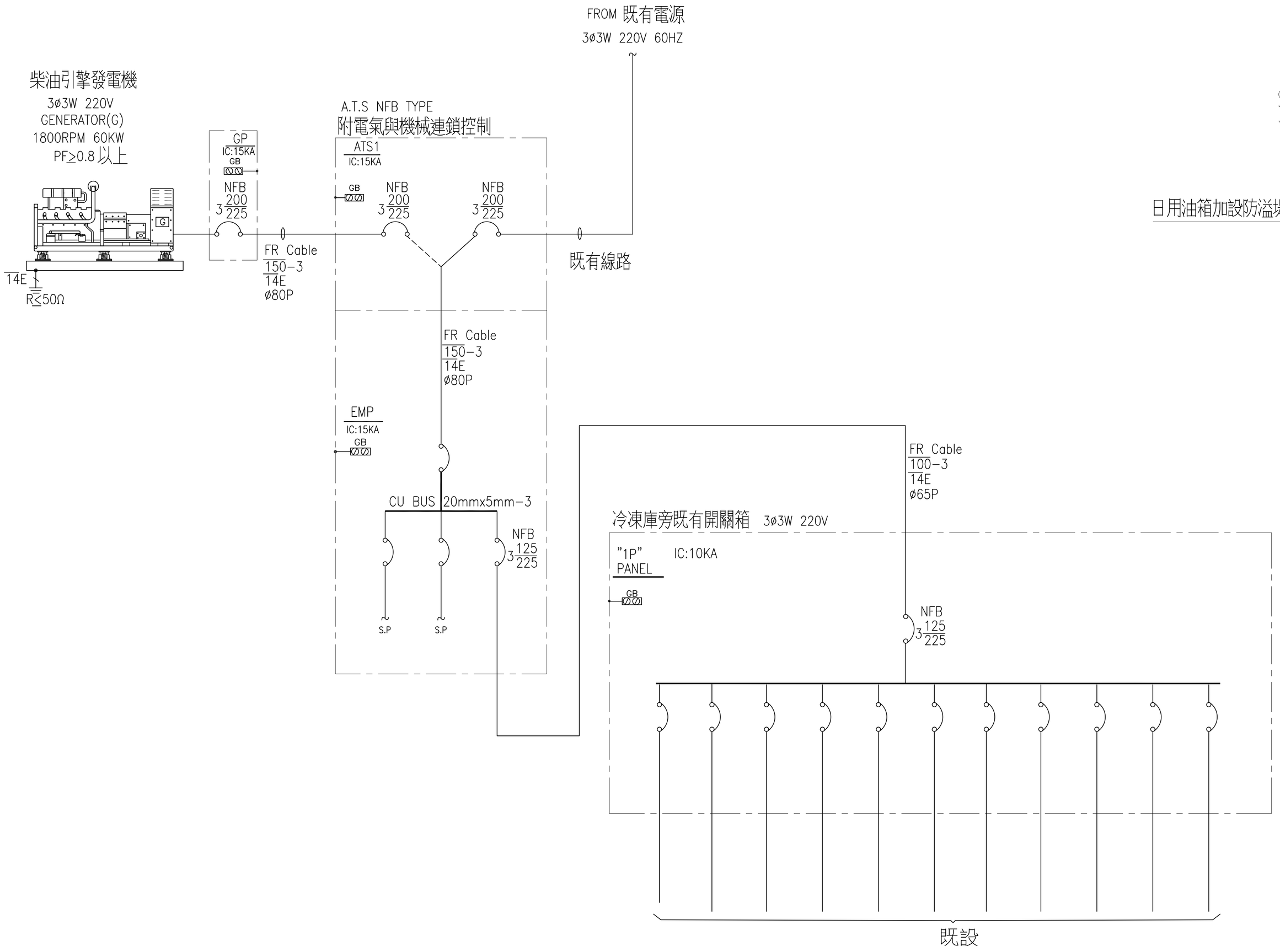

單線系統圖

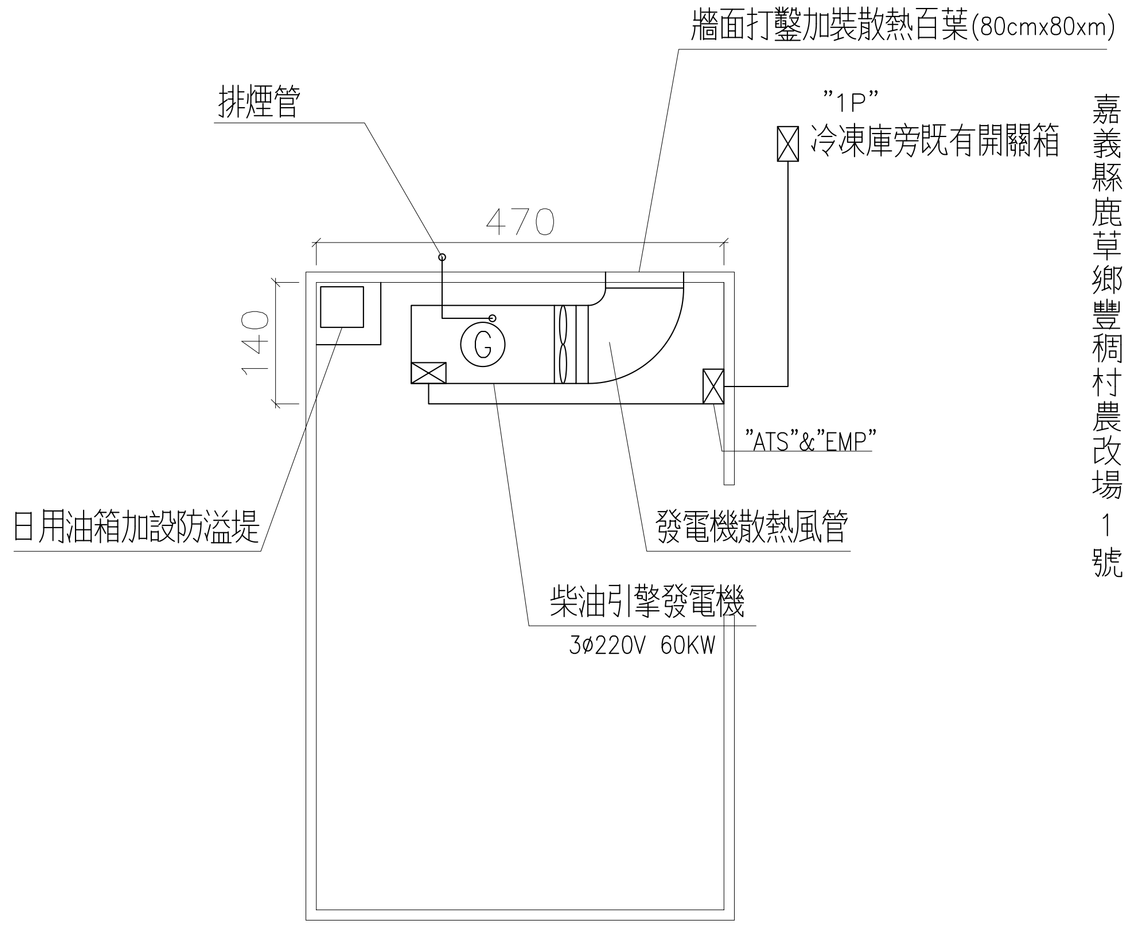

平面配置示意圖

用電裝置檢驗單位簽章處			
檢討者	檢驗者	審核者	核定者

用電裝置竣工圖簽章處		
用戶簽章	承裝業簽章	監造者簽章

工程名稱	台南區農業改良場 嘉義分場 增設緊急電力設備
圖名	電氣設備 單線系統圖

安立電機技師事務所
台南市金華路一段237號
TEL:(06)2641800

嘉義縣鹿草鄉豐稠村農改場1號

繪圖	吳長達
核對	
核准	
比例	
日期	104.07.19

圖號
E1－2
張號

104168